A1-总体图

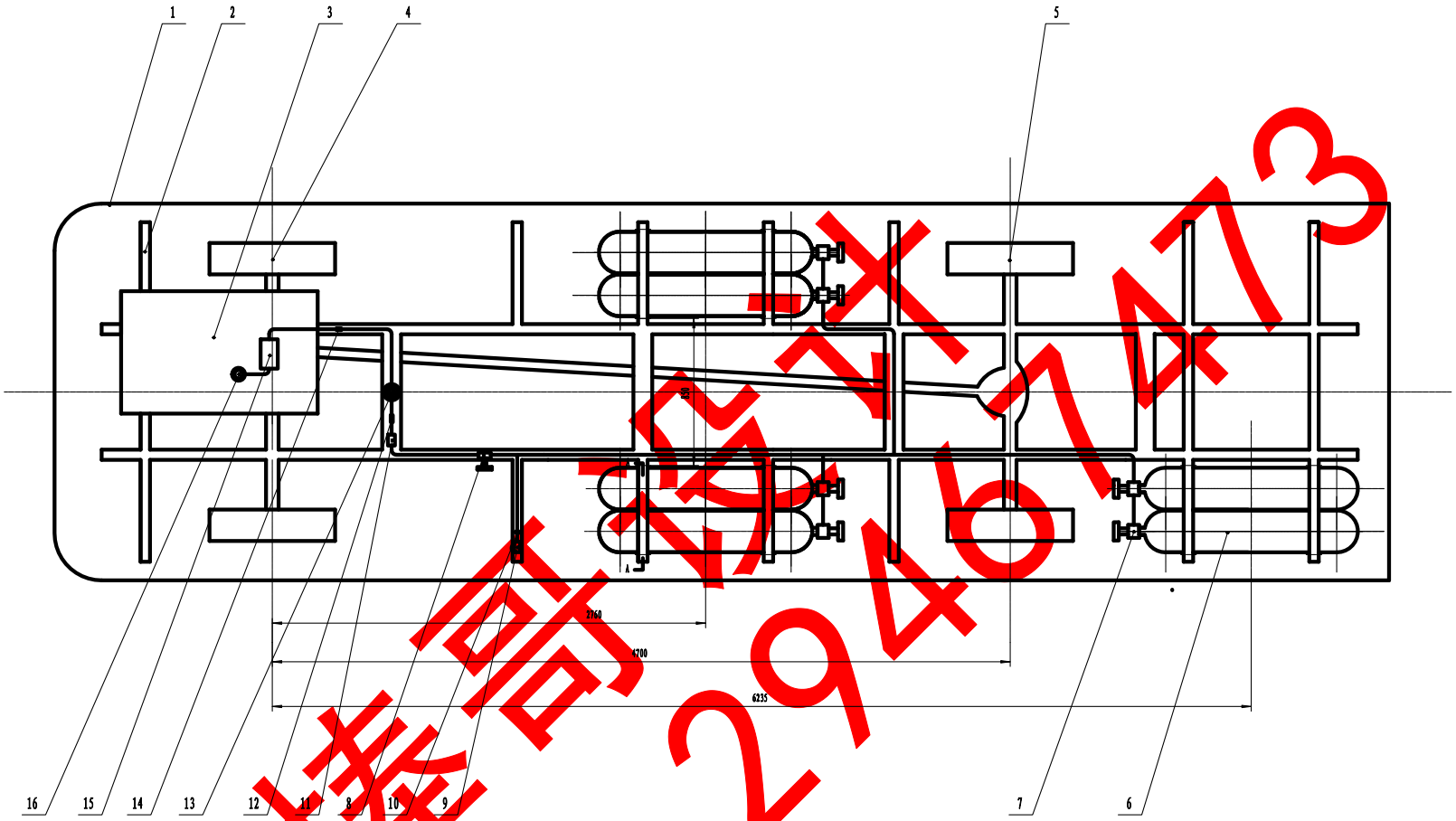

A—A 旋转90度

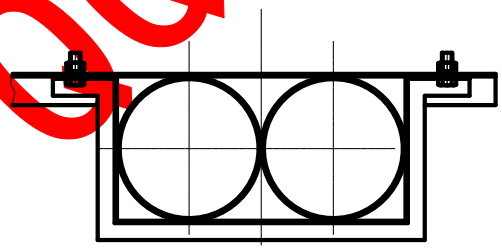

1:3

序号	代号	名称	数量	材料	单件	总计 重量	备注
16		燃气喷射器					
15		气流流量阀					
14		电磁阀					
13		燃气压力调节器					
12		过滤器					
11		加湿器					
10		气压表					
9		加气阀					
8		主气阀					
7		氢阀					
6		存储瓶					
5		后轴					
4		前轴					
3		发动机					
2		转架					
1		结构整体					

标记	处数	分区	更改文件号	签名	年、月、日	装配图		
设计			标准化			阶段标记	重量	比例 1:15
审核								
工艺			批准			共 张 第 张		

总体图

棒哥设计 QQ 2946774713

A1-减压阀装配图

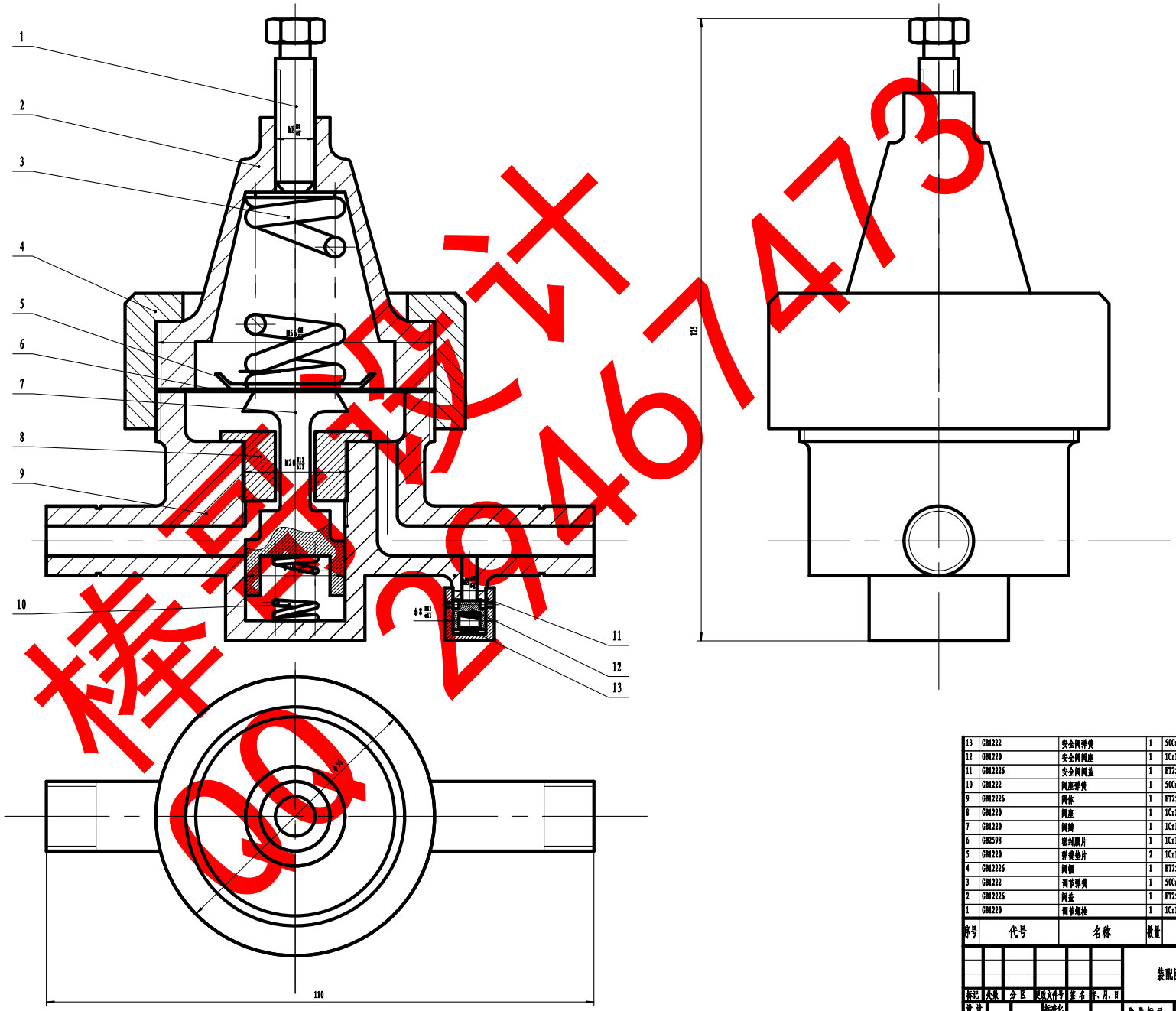

序号	代号	名称	数量	材料	单件	总计 重量	备注
13	GB1222	安全阀弹簧	1	50CrVA			
12	GB1220	安全阀阀座	1	1Cr13			
11	GB12226	安全阀阀盖	1	HT250			
10	GB1222	阀座弹簧	1	50CrVA			
9	GB12226	阀体	1	HT250			
8	GB1220	阀座	1	1Cr13			
7	GB1220	阀瓣	1	1Cr13			
6	GB2590	密封膜片	1	1Cr18Ni9Ti			
5	GB1220	弹簧垫片	2	1Cr13			
4	GB12226	阀帽	1	HT250			
3	GB1222	调节弹簧	1	50CrVA			
2	GB12226	阀盖	1	HT250			
1	GB1220	调节螺栓	1	1Cr13			

标记	处数	分区	更改文件号	签名	年、月、日	装配图		
设计			标准化			阶段标记	重量	比例
审核								2.5:1
工艺			批准			共 张	第 张	减压阀装配图

棒棒设计 QQ 2246747473

A3-定子、转子

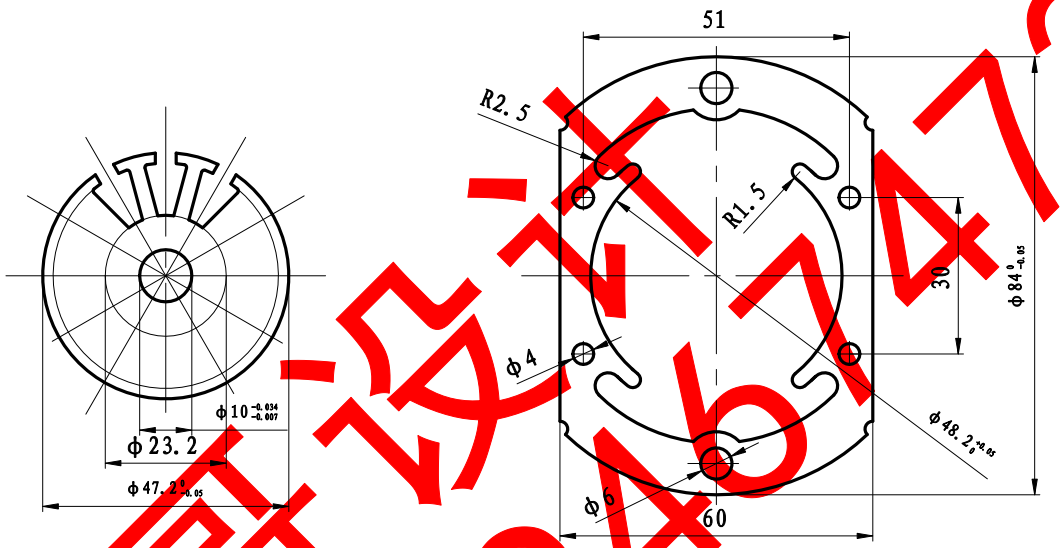

棒哥设计
QQ 2946747473

标记	处数	分 区	更改文件号	签名	年 月 日			定子、转子
设计			标准化			阶段标记	质量	比例
								2:1
审核								
工艺				批准				

A3-风叶数据

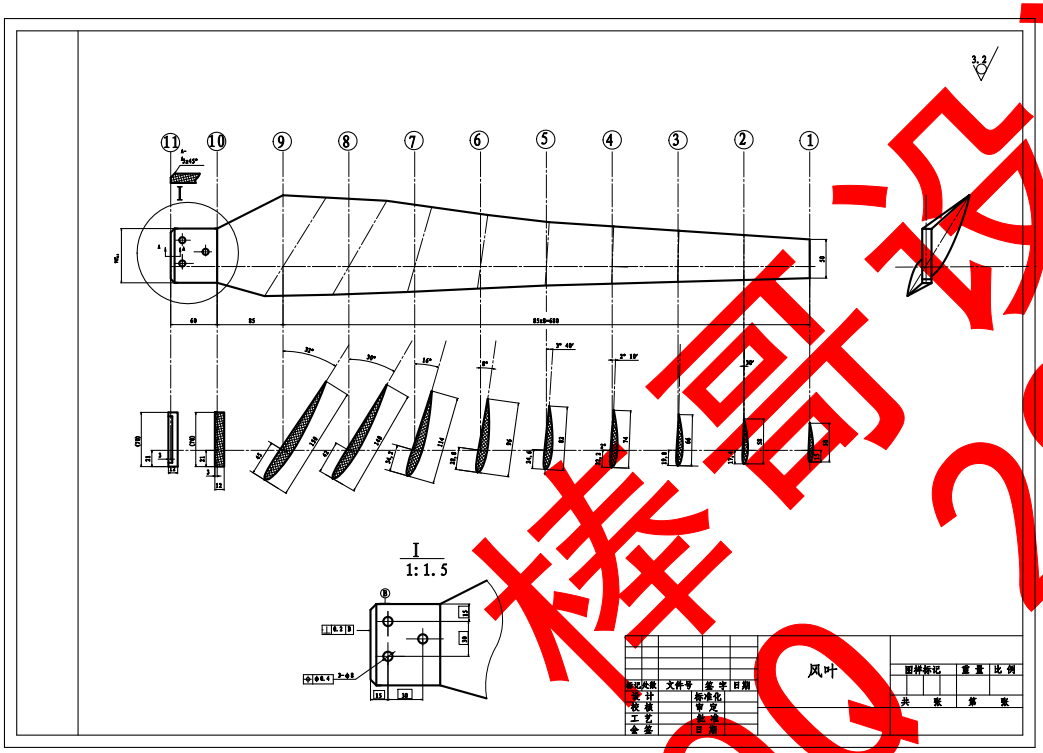

理论数据

截面1，弦长50

X	1.25	2.50	5.00	10.0	15.0	20.0	25.0	30.0	35.0	40.0	45.0	50.0
Y上	1.67	2.30	3.14	4.10	4.50	4.50	4.21	3.72	3.05	2.22	1.23	0.2
Y下	0.99	1.31	1.59	1.66	1.50	1.30	1.09	0.86	0.62	0.41	0.23	0.1

截面2，弦长58

X	1.45	2.90	5.80	11.6	17.4	23.2	29.0	34.8	40.6	46.4	52.2	58.0
Y上	1.94	2.66	3.64	4.76	5.22	5.22	4.88	4.32	3.54	2.58	1.43	0.2
Y下	1.15	1.52	1.84	1.93	1.74	1.51	1.26	0.99	0.72	0.48	0.26	0.1

截面3，弦长66

X	1.65	3.30	6.60	13.2	19.8	26.4	33.0	39.6	46.2	52.8	59.4	66.0
Y上	2.20	3.03	4.14	5.41	5.94	5.94	5.56	4.91	4.03	2.93	1.62	0.2
Y下	1.31	1.73	2.10	2.19	1.98	1.72	1.44	1.13	0.82	0.54	0.30	0.15

截面4，弦长74

X	1.85	3.70	7.40	14.8	22.2	29.6	37.0	44.4	51.8	59.2	66.6	74
Y上	2.47	3.40	4.64	6.07	6.66	6.66	6.23	5.51	4.51	3.29	1.82	0.2
Y下	1.47	1.94	2.35	2.46	2.22	1.92	1.61	1.27	0.92	0.61	0.34	0.20

截面5，弦长82

X	2.05	4.10	8.20	16.4	24.6	32.8	41.0	49.2	57.4	65.6	73.8	82.0
Y上	2.74	3.76	5.14	6.72	7.38	7.38	6.90	6.10	5.00	3.64	2.02	0.2
Y下	1.62	2.15	2.61	2.72	2.46	2.13	1.79	1.40	1.02	0.67	0.38	0.20

截面6，弦长96

X	2.40	4.80	9.60	19.2	28.8	38.4	48.0	57.6	67.2	76.8	86.4	96.0
Y上	3.21	4.41	6.02	7.87	8.64	8.64	8.08	7.14	5.86	4.26	2.36	0.20
Y下	1.90	2.52	3.05	3.19	2.88	2.50	2.09	1.64	1.19	0.79	0.44	0.20

截面7，弦长114

X	2.85	5.70	11.4	22.8	34.2	45.6	57.0	68.4	79.8	91.2	102.6	114
Y上	3.49	4.80	6.56	8.57	9.41	9.41	8.80	7.77	6.38	4.64	2.58	0.20
Y下	2.07	2.74	3.33	3.47	3.14	2.71	2.27	1.79	1.30	0.87	0.48	0.20

截面8，弦长140

X	3.50	7.00	14.0	28.0	42	56.0	70.0	84.0	98.0	112	126	140
Y上	3.89	5.36	7.32	9.56	10.5	10.5	9.83	8.68	7.13	5.18	2.87	0.20
Y下	2.31	3.05	3.71	3.88	3.50	3.04	2.53	2.00	1.44	0.97	0.55	0.20

截面9，弦长150

X	3.75	7.5	15.0	30.0	45.0	60.0	75.0	90.0	105	120	135	150
Y上	4.17	5.75	7.85	10.25	11.25	11.25	10.53	9.30	7.64	5.55	3.08	0.20
Y下	2.48	3.27	3.98	4.12	3.26	3.26	2.72	2.15	1.55	1.04	0.59	0.20

风叶截面翼型参数

尼龙66加玻纤

棒哥设计 QQ 2946774773

A4-加气口接头

其余 3.2

倒角R1

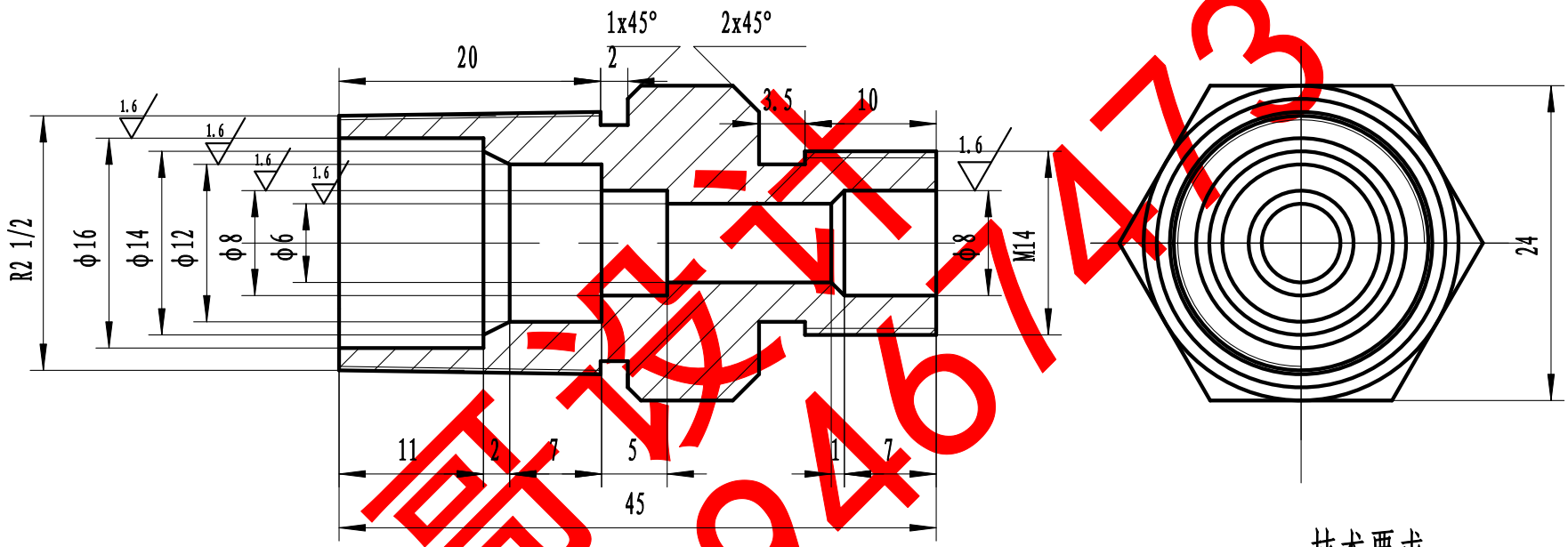

技术要求

去除毛刺飞边。

经调质处理，HRC50～55。

棒哥设计
QQ 2946747473

						1Cr13		加气口接头
标记	处数	分 区	更改文件号	签 名	年、月、日			
设 计			标准化			阶段标记	重 量	比 例
								2:1
审 核								
工 艺			批 准			共 张	第 张	

A4-加气装置加气口

其余 3.2

倒角R1

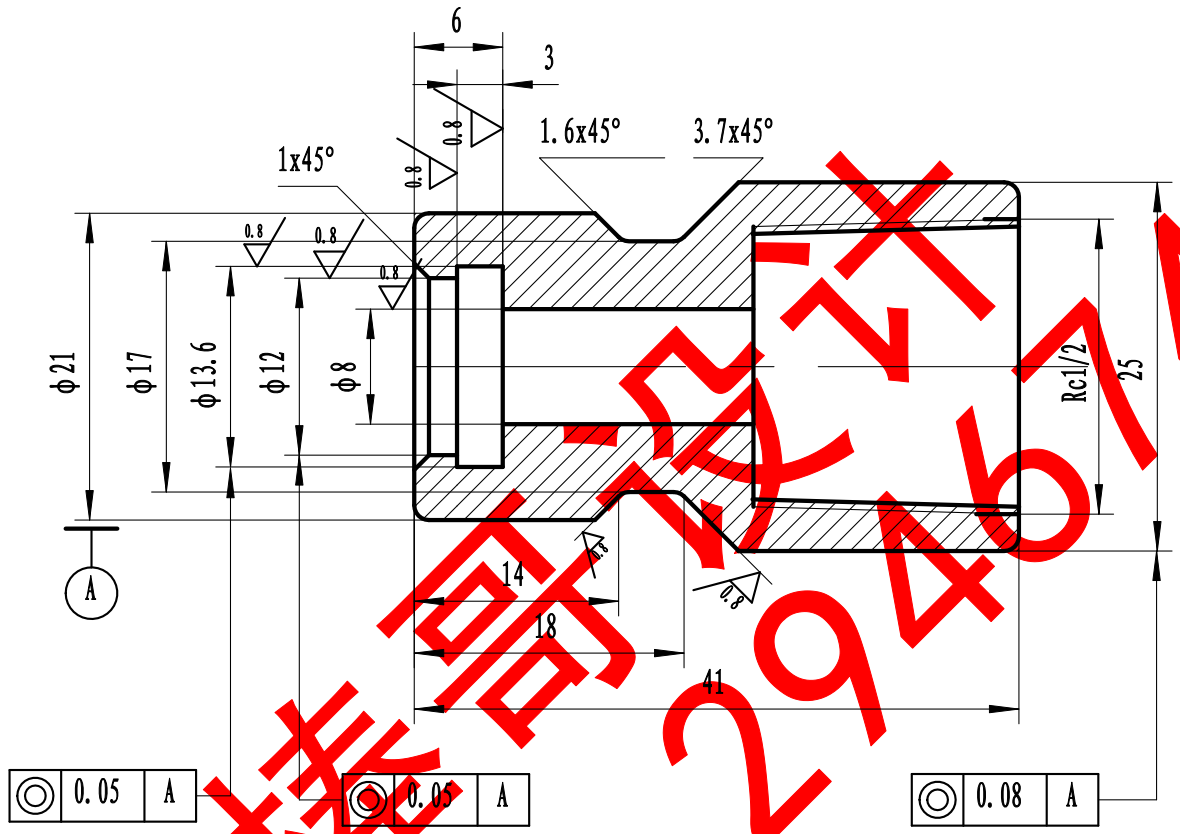

技术要求

零件加工表面上，不应有划痕、擦伤等损伤零件表面的缺陷。

渗碳深度0.3mm。

铸件表面上不允许有冷隔、裂纹、缩孔和穿透性缺陷及严重的残缺类缺陷。

棒哥设计 QQ 2946747473

标记	处数	分区	更改文件号	签名	年、月、日	ZCuA19Mn2			加气装置加气口
设计			标准化			阶段标记	重量	比例	
审核								2:1	
工艺			批准			共 张	第 张		

A4-截止阀阀芯

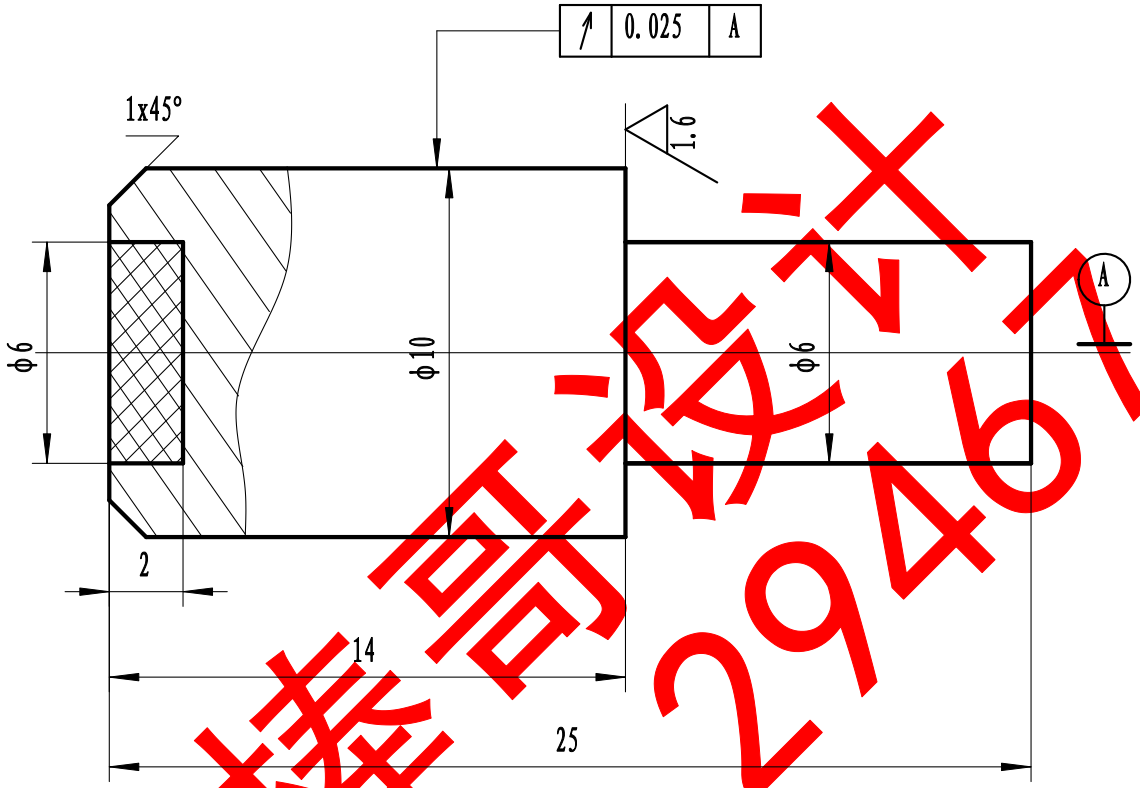

其余 0.8

技术要求

渗碳深度0.3mm。
滚压精加工的表面，滚压后不得有脱皮现象。

棒哥设计
QQ 2946747473

						1Cr13		
标记	处数	分区	更改文件号	签名	年、月、日			阀芯
设计			标准化			阶段标记	重量	比例
								5:1
审核								
工艺			批准			共 张	第 张	